Inbouwmateriaal aansluitschema's

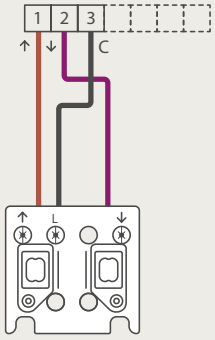

170-25900
DUBBELE DRUKKNOP
VOOR ELEKTRONISCHE STURINGEN
(niet elektrisch gescheiden)

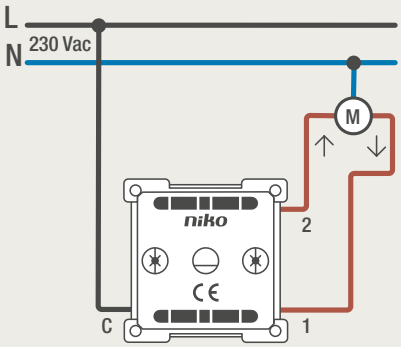

170-55900 / 170-35900
DRAAISCHAKELAAR 1 - 0 - 2 VOOR ROLLUIKEN IMPULSGEVER MET DRAAIBEDIENING (niet voor parallelwerking)

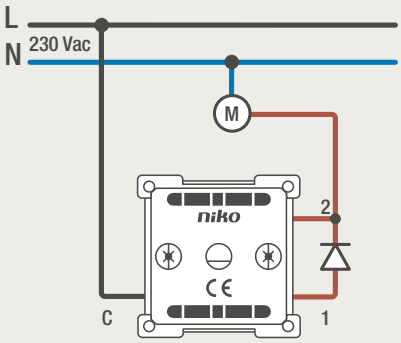

170-45900
DRAAISCHAKELAAR VOOR VENTILATOREN - 0, 1 EN 2

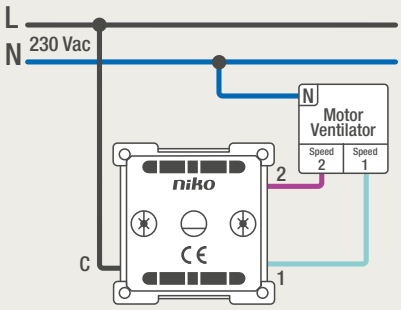

170-45900
DRAAISCHAKELAAR VOOR VENTILATOREN - 2 snelheden

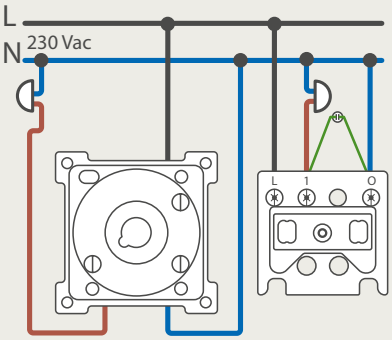

170-04000 170-00000
DRUKKNOP VERLICHT
(steeds drie geleiders)

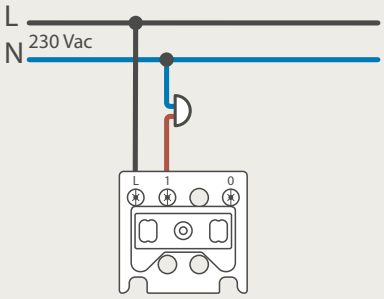

170-00000
DRUKKNOP NORMAAL OPEN

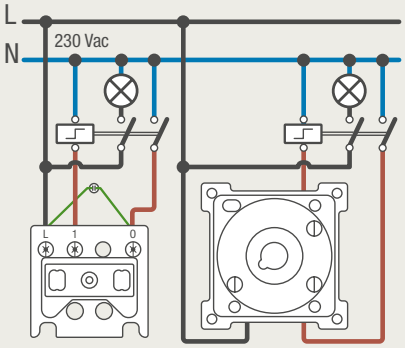

170-00000 170-04000
DRUKKNOP NORMAAL
OPEN CONTROLE

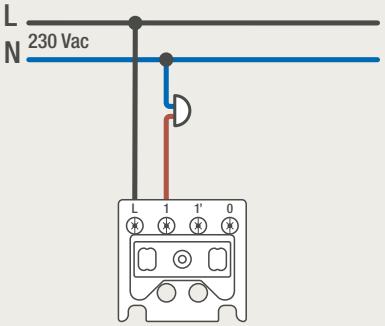

170-03000
DRUKKNOP
NORMAAL OPEN OF NORMAAL GESLOTEN

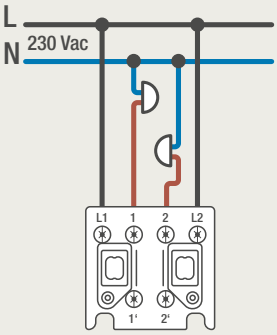

170-05000
DUBBELE DRUKKNOP
2 x NORMAAL OPEN

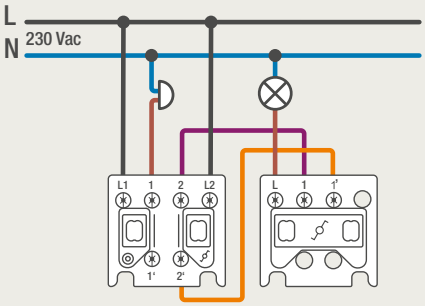

170-05600 170-01600
1 x WISSEL +
1 x NORMAAL OPEN

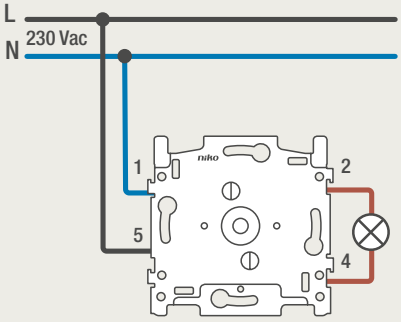

170-04800/170-04900

1 x TIJDSCHAKELAAR