niko

zigbee certified product

Manual

Niko Home Control

4 year warranty

170-33505 & 170-33605

EN	***Connected switching socket outlet***
NL	*Geconnecteerde schakelbare wandcontactdoos*
FR	*Prise de courant connectée commutable*
DE	*Angeschlossene schaltbare Wandsteckdose*
DA	*Smart stikkontakt, der kan tændes og slukkes*
SV	*Smart 1-vägsuttag*
NO	*Tilkoblet smart-stikkontakt*
IT	*Presa di commutazione collegata*
PL	*Połączone przełączające gniazdo zasilania*
SK	*Smart spínateľná zásuvka*

Dimensions

Afmetingen / Dimensions / Abmessungen / Dimensioner / Mått / Dimensjoner / Dimensioni / Wymiary / Rozmery

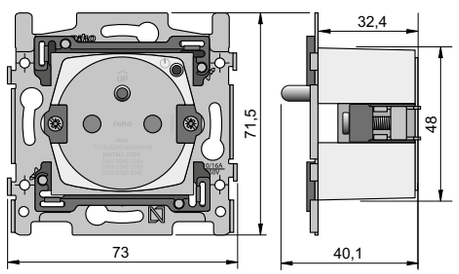

Wiring

230 V ➔ OFF

Aansluitschema / Schéma de raccordement / Verdrahtung / Tilslutningsskema Kopplingsschema / Ledningstilkopling / Cablaggio / Okablowanie / Inštalácia

552-00001 wireless smart hub

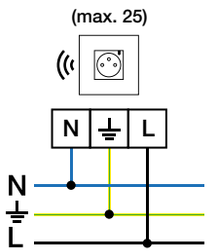

Installation

230 V ➔ OFF

Installatie / Installation / Installation / Installation / Installation / Installation / Installasjon Installazione / Instalacja / Inštalácia

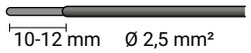

1

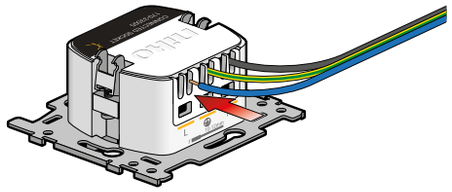

2

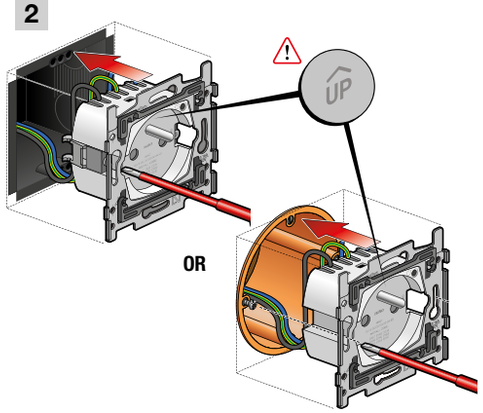

3

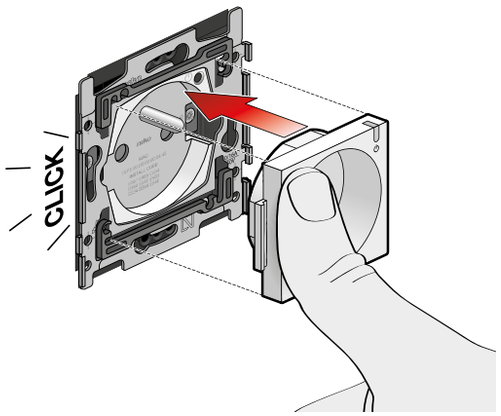

4

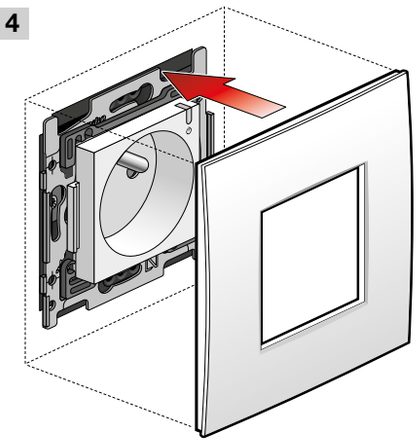

5

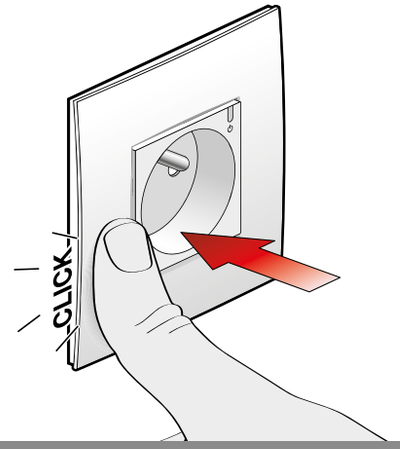

Dismantling

230 V ➔ OFF

Demontage / Démontage / Demontage / Demontering / Demontera / Demontering / Smontaggio / Odmontowanie / Demontáž

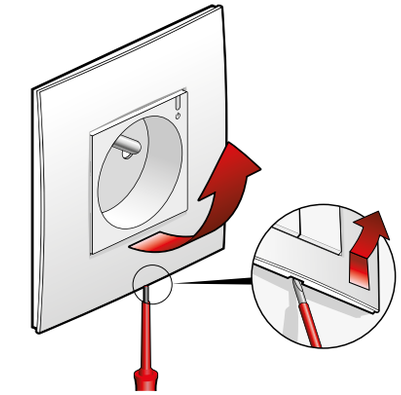

+

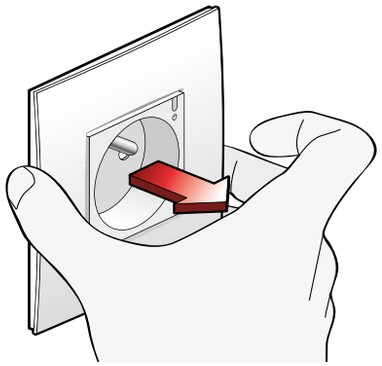

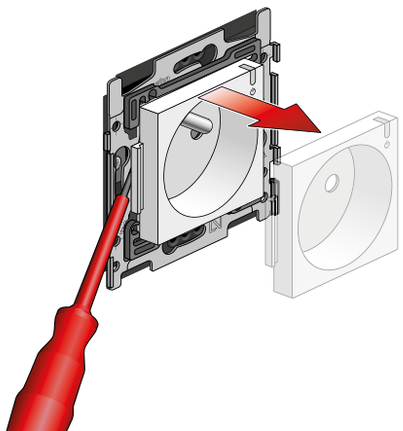

Manual use

230 V ➔ ON

Manueel gebruik / Utilisation manuelle / Manuelle Verwendung / Manuel anvendelse / Manuell användning / Manuell bruk / Uso manuale / Użytkowanie ręczne / Manuálne použitie

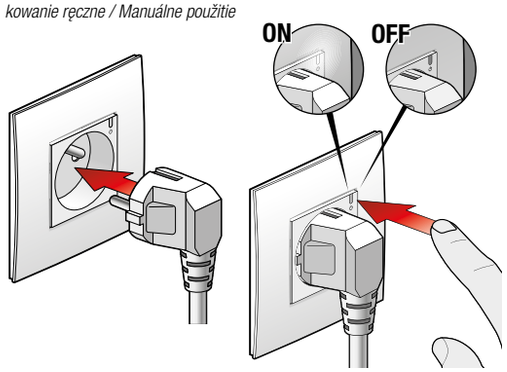

EN	In an installation without a wireless smart hub (552-00001) you can use the connected socket outlet to switch the plugged in device on and off.
NL	In een installatie zonder draadloze slimme hub (552-00001) kan je met de geconnecteerde wandcontactdoos het ingeplugde toestel manueel aan- en uitschakelen.
FR	Dans une installation sans hub intelligent sans fil (552-00001), vous pouvez utiliser la prise de courant connectée pour allumer ou éteindre l'appareil branché.
DE	In einer Installation ohne drahtlosen intelligenten Hub (552-00001) können Sie die angeschlossene Steckdose verwenden, um das verbundene Gerät ein- und auszuschalten.
DA	I en installation uden en trådløs smart hub (552-00001), vil stikkontakten betjene enheden. Du kan anvende den smarte stikkontakt til at tænde og slukke den tilsluttede enhed.
SV	I en installation utan en trådlös gateway (552-00001) kan du använda det smarta uttaget för att slå på och av den anslutna enheten.
NO	I en installasjon uten en trådløs smarthub (552–00001), kan du bruke den tilkoblede stikkontakten til å slå den tilkoblede enheten på og av.
IT	In un'installazione senza uno smart hub wireless (552-00001), è possibile utilizzare la presa collegata per accendere e spegnere il dispositivo collegato.
PL	W instalacji bez bezprzewodowej inteligentnej centrali (552-00001) podłączone gniazdo zasilania może być używane do włączania i wyłączania podłączonego urządzenia.
SK	V elektroinštalácii bez bezdrôtového smart hub (552-00001) môžete smart zásuvku použiť na zapínanie a vypínanie zariadenia, ktoré je do nej zapojené.

Connected use

Geconnecteerd gebruik / Utilisation connectée / Vernetzte Nutzung / Smart anvendelse / Ansluten användning / Tilkoblet bruk / Uso connesso / Użytkowanie połączone / Smart použitie

EN	More advanced options become available if you use a wireless smart hub (552-00001) and the Niko Home Control programming software or Niko Home app.
NL	Meer geavanceerde opties worden beschikbaar als je een draadloze slimme hub (552-00001) en de Niko Home Controlprogrammeersoftware of Niko Home app gebruikt.
FR	Des options plus avancées sont disponibles si vous utilisez un hub intelligent sans fil (552-00001) et le logiciel de programmation Niko Home Control ou l'application Niko Home.
DE	Erweiterte Optionen werden verfügbar, wenn Sie einen drahtlosen intelligenten Hub (552-00001) und die Niko Home Control-Programmiersoftware oder Niko Home-App verwenden.
DA	Flere advancerede muligheder bliver tilgængelige, hvis du bruger en trådløs smart hub (552-00001) og Niko Home Control-programmeringssoftwaren eller Niko Home-appen.
SV	Mer avancerade alternativ är tillgängliga om du använder en trådlös gateway (552-00001) och Niko Home Control-programmeringsprogramvaran eller Niko Home-appen.
NO	Flere avanserte alternativer blir tilgjengelige hvis du bruker en trådløs smarthub (552–00001) og Niko Home Controls programmeringsprogramvare eller Niko Home app.
IT	Con l'utilizzo dello smart hub wireless (552-00001) e del software di programmazione Niko Home Control o la app Niko Home sono disponibili opzioni più avanzate.
PL	Bardziej zaawansowane opcje są dostępne w przypadku używania bezprzewodowej inteligentnej centrali (552-00001) i oprogramowania do programowania Niko Home Control lub aplikacji Niko Home.
SK	Pokročilejšie možnosti budú k dispozícii, ak použijete bezdrôtový smart hub (552-00001) a programovací softvér Niko Home Contol alebo aplikáciu Home.

Download:

www.niko.eu/article/550-99102 (Windows)
www.niko.eu/article/550-99202 (Mac)

Niko Home Control programming software

OR

GET IT ON Google Play

Download on the App Store

Home

Consult guide.niko.eu for more information about the installation.

Control

Bediening / Utilisation / Bedienung / kontrollere / Kontrollera / Bruk / Uso/ Użycie Bežné

GET IT ON Google Play

Download on the App Store

Niko Home Control II

OR

Home

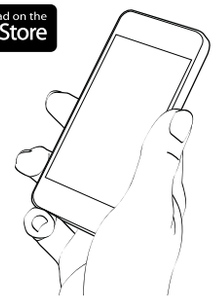

Consult guide.niko.eu for more information about the installation.

Online guide

Online handleiding / Manuel utilisateur en ligne / Online-Benutzerhandbuch / Online brugervejledning / Online bruksanvisning / Online brukerhåndbok / Manuale utente online / Podręcznik użykownika online / Online užvateľská príčička

EN Consult guide.niko.eu for more information about the installation, the onboarding, the manual use, the connected use and troubleshooting.

NL Kijk op guide.niko.eu voor meer informatie over de installatie, de ingebruikname, manueel gebruik, geconnecteerd gebruik en probleemoplossing.

FR Rendez-vous sur le site guide.niko.eu pour plus d'informations sur l'installation, l'intégration, l'utilisation manuelle, l'utilisation connectée et la résolution des problèmes.

DE Weitere Informationen zu den Themen Installation, Onboarding, manuelle Benutzung, angeschlossene Benutzung und Fehlersuche/-behebung finden Sie auf guide.niko.eu.

DA Se guide.niko.eu og få mere information om installation, onboarding, manuel anvendelse, smart anvendelse og fejldiagnosticering.

SV Mer information om installationen, konfiguration, manuell användning, ansluten användning och felsökning finns på guide.niko.eu.

NO Se guide.niko.eu for mer informasjon om installering, onboarding, manuell- og tilkoblet bruk og feilsøking.

IT Consultare il sito guide.niko.eu per ulteriori informazioni sull'installazione, l'onboarding, l'uso manuale, l'uso connesso e la risoluzione dei problemi.

PL Więcej informacji na temat instalacji, wdrażania, użytkowania ręcznego, użytkowania połączonego i rozwiązywania problemów znajduje się na stronie guide.niko.eu.

SK Pozrite si stránku guide.niko.eu ohľadom dodatočných informácií o elektroinštalácii, inštalovaní komponentov, manuálnom a smart použití a riešení problémov.

guide.niko.eu

LED behaviour

⚠ 230 V – ON

Ledgedrag / Comportement des LED / LED-Funktionen / LED funktioner / LED-funktioner / LED-funksjon / Comportamento del LED / Zachowanie LED / LED signalizácia

EN

LED off		Normal operation when the socket outlet is switched off	Your socket outlet is working fine
		The socket outlet is not powered	Check the wiring and check the fuse in the electrical cabinet
		The socket outlet is malfunctioning	Contact Niko customer services
White LED continuous on		Normal operation when the socket outlet is switched on	Your socket outlet is working fine
Red LED flashing		The connection to the smart hub is temporarily interrupted	The connection will restore automatically. If it doesn't, please try to plug the power out and in of your wireless smart hub and check if the socket outlet is still within the range of the wireless smart hub. Check guide.niko.eu for more information.If the problem persists, call Niko customer services
Red LED continuous on		Overtemperature (> 100 °C for 10 sec)	The socket outlet has been used outside the normal operating conditions 1. Remove the plugged-in device 2. Press the LED button to resume normal operation 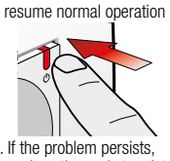 3. If the problem persists, replace the socket outlet
		Overcurrent (> 16 A for 10 sec)	
Blue LED flashing		Establishing connection to the Zigbee® network	Wait until the LED stops flashing
Blue LED on for 4 s		Successfully connected to the Zigbee® network	Your socket outlet is working fine

NL

LED uit		Normale werking wanneer de wandcontactdoos uitgeschakeld is	De wandcontactdoos werkt correct
		De wandcontactdoos staat niet onder stroom	Controleer de bekabeling en de zekering in de elektriciteitskast
		De wandcontactdoos werkt niet correct	Neem contact op met de Niko-klantendienst
Witte led continu aan		Normale werking wanneer het stopcontact aangeschakeld is	Het stopcontact werkt correct
Rode led knippert		De verbinding met de slimme hub is tijdelijk onderbroken	De verbinding zal automatisch hersteld worden. Indien dit niet het geval is, trek de stekker van de draadloze slimme hub uit en steek hem opnieuw in. Controleer of de wandcontactdoos nog steeds binnen het bereik van de draadloze slimme hub valt. Kijk op guide.niko.eu voor meer informatie. Indien het probleem aanhoudt, neem dan contact op met Niko customer services
Rode led continu aan		Oververhitting (> 100 °C gedurende 10 sec)	De wandcontactdoos werd buiten de normale gebruiksomstandigheden gebruikt 1. Verwijder het ingeplugde toestel 2. Druk op de ledknop om de normale werking te herstellen 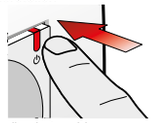 3. Indien het probleem aanhoudt, moet de wandcontactdoos vervangen worden
		Overstroom (> 16 A gedurende 10 sec)	
Blauwe led knippert		Verbinding aan het maken met het Zigbee®-netwerk	Wacht tot led stopt met knipperen
Blauwe led aan voor 4 sec		Verbonden met het Zigbee®-netwerk	De wandcontactdoos werkt correct

FR

LED éteinte		Fonctionnement normal lorsque la prise de courant est débranchée	Votre prise de courant fonctionne bien
		La prise de courant n'est pas alimentée	Vérifier le câblage et le fusible dans l'armoire électrique
		La prise de courant ne fonctionne pas correctement	Contactez le service clients de Niko
LED blanche allumée en continu		Fonctionnement normal lorsque la prise de courant est branchée	Votre prise de courant fonctionne bien
LED rouge clignotante		La connexion au hub intelligent est temporairement interrompue	La connexion sera rétablie automatiquement. Si ce n'est pas le cas, essayez de débrancher et de brancher votre hub intelligent sans fil et vérifiez si la prise de courant se trouve toujours dans la portée du concentrateur intelligent sans fil. Consultez le site guide.niko.eu pour plus d'informations. Si le problème persiste, appelez le service clients Niko.
LED rouge allumée en continu		Surchauffe (> 100 °C pendant 10 s)	La prise de courant n'a été utilisée dans des conditions normales. 1. Retirez l'appareil branché 2. Appuyez sur la touche LED pour reprendre le fonctionnement normal 3. Si le problème persiste, remplacez la prise de courant
		Surintensité de courant (> 16 A pendant 10 s)	
LED bleue clignotante		Établissement de la connexion au réseau Zigbee®	Attendre que la LED cesse de clignoter
LED bleue allumée pendant 4 s		Connexion réussie au réseau Zigbee®	Votre prise de courant fonctionne bien

DE

LED aus		Normale Funktion bei abgeschalteter Wandsteckdose	Ihre Wandsteckdose funktioniert normal
		Die Wandsteckdose wird nicht mit Strom versorgt	Überprüfen Sie die Verkabelung und die Sicherung im Schaltschrank
		Die Wandsteckdose funktioniert nicht korrekt	Kontaktieren Sie den Niko-Kundendienst
Weiße LED leuchtet dauerhaft ein		Normale Funktion bei eingeschalteter Wandsteckdose	Ihre Wandsteckdose funktioniert normal
Rote LED blinkt		Die Verbindung zum intelligenten Hub ist vorübergehend unterbrochen	Die Verbindung wird automatisch wiederhergestellt. Ist dies nicht der Fall, versuchen Sie bitte, die Stromversorgung Ihres drahtlosen intelligenten Hubs zu trennen und wiederherzustellen und kontrollieren Sie, ob sich die Wandsteckdose noch in Reichweite des drahtlosen intelligenten Hubs befindet. Weitere Informationen finden Sie auf guide.niko.eu. Sollte das Problem bestehen bleiben, rufen Sie den Niko Kundendienst an
Rote LED leuchtet dauerhaft ein		Überhitzung (> 100 °C für 10 Sek.)	Die Steckdose wurde außerhalb der normalen Betriebsbedingungen verwendet 1. Entfernen Sie das angeschlossene Gerät 2. Drücken Sie die LED-Taste, um den normalen Betrieb wieder aufzunehmen 3. Tauschen Sie die Steckdose aus, wenn das Problem weiterhin bestehen sollte.
		Überstrom (> 16 A für 10 Sek.)	
Blaue LED blinkt		Verbindung mit dem Zigbee®-Netzwerk wird wiederhergestellt	Warten Sie bis die LED aufhört, zu blinken
Blaue LED an für 4 Sek.		Erfolgreiche Verbindung mit dem Zigbee®-Netzwerk	Ihre Steckdose funktioniert normal

DA

LED slukket		Normal funktion, når stikkontakten er slukket	Din stikkontakt fungerer korrekt
		Der er ikke strøm på din stikkontakt	Kontroller ledningerne og sikringen på din el-tavle
		Stikkontakten fungerer ikke korrekt	Kontakt Niko kundeservice
Hvidt LED Konstant tændt		Normal funktion når stikkontakten er tændt	Din stikkontakt fungerer korrekt
Rød LED blinker		Forbindelsen til smart hubben er midlertidigt afbrudt	Forbindelsen genoprettes automatisk. Hvis den ikke gør det, prøv da at slå strømmen til din trådløse smart hub fra og til, og kontroller om stikkontakten stadig er indenfor den trådløse smart hubs rækkevidde. Se mere information på guide.niko.eu. Hvis problemet fortsætter ring til Niko customer services
Rød LED Konstant tændt		Overophedet (> 100 °C i 10 sek)	Stikkontakten har været anvendt udenfor de normale driftsomstændigheder. 1. Fjern den tilsluttede enhed 2. Tryk på LED-knappen for at genoptage normal funktion 3. Hvis problemet fortsætter, udskift stikkontakten
		Overstrøm (> 16 A i 10 sek)	
Blå LED blinker		Opretter forbindelse med Zigbee®-netværk	Vent til LED stopper at blinke
Blå LED tændt i 4 s		Forbindelse til Zigbee®-netværk er oprettet	Din stikkontakt fungerer korrekt

SV

LED av		Normal drift när uttaget är avstängt	Uttaget fungerar som det ska
		Uttaget har ingen ström	Kontrollera ledningarna samt säkringen i elcentralen
		Uttaget är defekt	Kontakta Nikos kundtjänst
Vit LED kontinuerlig på		Normal drift när uttaget är påslaget	Uttaget fungerar som det ska
Röd LED blinkar		Anslutningen till gatewayen är tillfälligt avbruten	Anslutningen återställs automatiskt. Om den inte gör det kan du försöka att koppla från strömförsörjningen till den trådlösa gatewayen och sedan koppla in den igen. Kontrollera också att uttaget fortfarande befinner sig inom den trådlösa gatewayens räckvidd. Mer information finns på guide.niko.eu. Kontakta Nikos kundtjänst om problemet kvarstår
Röd LED kontinuerlig på		Övertemperatur (> 100 °C i 10 sek)	Uttaget har använts utanför de normala driftsförhållandena 1. Ta bort den inkopplade enheten 2. Tryck på LED-knappen för att återgå till normal drift 3. Byt ut uttaget om problemet kvarstår
		Överström (> 16 A i 10 sek)	
Blå LED blinkar		Upprättar anslutning till Zigbee®-nätverket	Vänta tills LED-lampan slutar blinka
Blå LED på i 4 s		Anslutning upprättad till Zigbee®-nätverket	Uttaget fungerar som det ska

NO

LED-lampe av		Normal drift når stikkontakten er koblet ut	Stikkontakten fungerer fint
		Stikkontakten er ikke koblet til	Kontroller ledningstilkoblingen og sikringen i elektroskapet
		Stikkontakten fungerer dårlig	Kontakt Nikos kundeservice
Hvit LED-lampe kontinuerlig på		Normal drift når stikkontakten er koblet til	Stikkontakten fungerer fint
Rød LED-lampe blinker		Forbindelsen til smarthuben er midlertidig avbrutt	Forbindelsen gjenopprettes automatisk. Hvis det ikke skjer, forsøk å koble strømmen til den trådløse smarthuben ut og på igjen, og kontroller at stikkontakten fortsatt er innenfor rekkevidde til den trådløse smarthuben. Se guide.niko.eu for mer informasjon. Ring Nikos kundeservice hvis problemet vedvarer.
Rød LED-lampe kontinuerlig på		Overtemperatur (> 100 °C i 10 sek)	Stikkontakten er brukt utenfor normale driftsforhold 1. Fjern den tilkoblede enheten 2. Trykk på LED-knappen for å gjenoppta normal drift 3. Bytt ut stikkontakten hvis problemet vedvarer
		Overstrøm (> 16 A i 10 sek)	
Blå LED-lampe blinker		Oppretter forbindelse med Zigbee-® nettverket	Vent til LED-lampen slutter å blinke
Blå LED-lampe på i 4 s		Du er tilkoblet Zigbee-® nettverket	Stikkontakten fungerer fint

IT

LED spento		Funzionamento normale quando la presa è spenta	La presa funziona correttamente
		La presa non è alimentata	Controllare il cablaggio ed il fusibile nell'armadio elettrico
		La presa non funziona correttamente	Contatta il servizio clienti Niko
LED bianco costantemente acceso		Funzionamento normale quando la presa è accesa	La presa funziona correttamente
LED rosso lampeggiante		La connessione allo smart hub è temporaneamente interrotta	La connessione verrà ripristinata automaticamente. In caso contrario, provare a scollegare ed a ricollegare lo smart hub wireless e controllare se la presa rientra ancora nel raggio dello smart hub wireless. Consultare il sito guide.niko.eu per ulteriori informazioni. Se il problema persiste chiamare l'assistenza clienti Niko
LED rosso costantemente acceso		Sovratemperatura (> 100 °C per 10 sec)	La presa è stata utilizzata diversamente dalle normali condizioni operative 1 Rimuovere il dispositivo collegato 2. Premere il pulsante LED per ripristinare il funzionamento normale 3. Se il problema persiste, sostituire la presa
		Sovracorrente (> 16 A per 10 sec)	
LED blu lampeggiante		Stabilire una connessione con la rete Zigbee®	Attendere fin quando il LED non smette di lampeggiare
LED blu acceso per 4 sec		Connessione alla rete Zigbee® avvenuta con successo	La presa funziona correttamente

PM170-33505R20022

PL

Dioda LED wyłączona		Normalna praca przy wyłączonym gnieździe zasilania	Gniazdo zasilania działa prawidłowo
		Gniazdo zasilania nie jest zasilane	Sprawdź okablowanie i bezpiecznik w szafce elektrycznej
		Gniazdo zasilania nie działa prawidłowo	Skontaktuj się z działem obsługi klienta Niko.
Biała dioda LED świeci ciągle		Normalna praca przy włączonym gnieździe zasilania	Gniazdo zasilania działa prawidłowo
Czerwona dioda LED miga		Połączenie z inteligentną centralną jest tymczasowo przerwane	Połączenie zostanie przywrócone automatycznie. Jeśli tak się nie stanie, spróbuj odłączyć i podłączyć zasilanie bezprzewodowej inteligentnej centrali i sprawdź, czy gniazdo zasilania nadal znajduje się w zasięgu bezprzewodowej inteligentnej centrali. Więcej informacji znajduje się na stronie guide.niko.eu. Jeśli problem będzie się powtarzał, skontaktuj się z działem obsługi klienta Niko.
Czerwona dioda LED świeci ciągle		Przekroczenie temperatury (> 100°C na 10 sek.) Przetężenie (> 16 A na 10 sek.)	Gniazdo zasilania było używane poza normal 1. Usuń podłączone urządzenie 2. Naciśnij przycisk LED, aby wznowić normalną pracę 3. Jeśli problem będzie się utrzymywał, wymień gniazdo zasilania
Niebieska dioda LED miga		Nawiązywanie połączenia z siecią Zigbee®	Poczekaj, aż dioda LED przestanie migać
Niebieska dioda LED włączona przez 4 sek.		Pomyślnie połączono z siecią Zigbee®	Gniazdo zasilania działa prawidłowo

SK

LED kontrolka VYP		Normálna prevádzka, keď je zásuvka vypnutá	Vaša zásuvka funguje bez problémov
		Zásuvka nie je napájaná	Skontrolujte zapojenie a skontrolujte poistku v rozvádzači
		Porucha zásuvky	Kontaktujte zákaznícku podporu spoločnosti Niko
Biela LED nepretržite ZAP		Normálna prevádzka, keď je zásuvka zapnutá	Vaša zásuvka funguje bez problémov
Červená LED bliká		Pripojenie na smart hub je dočasne prerušené	Pripojenie sa obnoví automaticky. Ak sa neobnoví, prosím, odpojte a znovu pripojte napájanie pre bezdrôtový smart hub a skontrolujte, či je zásuvka stále v dosahu bezdrôtového smart hub. Pozrite si stránku guide.niko.eu ohľadom ďalších informácií. Ak problém pretrváva, kontaktujte zákaznícku podporu spoločnosti Niko
Červená LED nepretržite ZAP		Prehriatie (> 100 °C na 10 sekúnd) Nadprúd (> 16 A na 10 sekúnd)	Zásuvka sa používa mimo bežných prevádzkových podmienok 1. Odpojte pripojené zariadenie 2. Stlačte LED tlačidlo na obnovenie normálnej prevádzky 3. Ak problém pretrváva, vymeňte zásuvku
Modrá LED bliká		Vytvára sa pripojenie na sieť Zigbee®	Počkajte, kým LED prestane blikať
Modrá LED ZAP na 4 sekundy		Úspešne vytvorené pripojenie na sieť Zigbee®	Vaša zásuvka funguje bez problémov

Reset

⚠ 230 V – ON

Resetten / Réinitialisation / Zurücksetzen / Nulstil / Återställ / Tilbakestill / Reset / Resetowanie / Resetovanie

EN You can reset the connected socket to its factory settings. A reset will remove the Niko Home Control configuration and all accumulated energy data.

NL U kunt het geconnecteerde stopcontact resetten naar de fabrieksinstellingen. Bij het resetten worden de Niko Home Control-configuratie en alle verzamelde energiegegevens gewist.

FR Vous pouvez réinitialiser la prise connectée à ses paramètres d'usine. La réinitialisation supprimera la configuration Niko Home Control et toutes les données d'énergie accumulées.

DE Sie können die angeschlossene Steckdose auf die Werkseinstellungen zurücksetzen. Bei einem Reset werden die Niko Home Control-Konfiguration und alle gesammelten Energiedaten gelöscht.

DA Du kan nulstille den smarte stikkontakt til dens fabriksindstillinger. En nulstilling vil fjerne Niko Home Control konfigurationen og de indsamlede energidata.

SV Du kan återställa det smarta uttaget till dess fabriksinställningar. En återställning tar bort Niko Home Control-konfigurationen och alla ackumulerade energidata.

NO Du kan tilbakestille den tilkoblede stikkontakten til fabrikkinnstillinger. En tilbakestilling fjerner Niko Home Controls konfigurasjon og alle akkumulerte energidata.

IT Puoi ripristinare le impostazioni di fabbrica della presa collegata. Un reset eliminerà la configurazione di Niko Home Control e tutti i dati energetici accumulati.

PL Można zresetować podłączone gniazdo do ustawień fabrycznych. Resetowanie usunie konfigurację Niko Home Control i wszystkie zgromadzone dane dotyczące energii.

SK Smart zásuvku môžete resetovať na továrenské nastavenia. Resetovaním sa odstráni konfigurácia Niko Home Control a všetky zhromaždené energetické údaje.

1

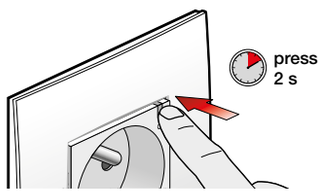

2

3

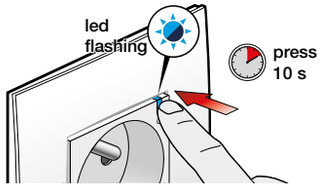

4

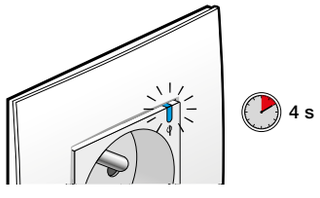

Specifications

Specificaties / Specifications / Spezifikationen / Specifikationer / Specifikationer / Spesifikasjoner / Specifiche / Specyfikacje / Technické údaje

Article number	170-33505 / 170-33605
Power supply	230 Vac (± 10%), 50 Hz
Communication protocol	Zigbee® 3.0, 2.4 GHz
Mounting method	Flush mounting in a wall-mounting box (50 mm)
Weight	98 g
Ambient temperature	0 – 40 °C
Dimensions (HxWxD)	73 x 71 x 37,6 mm
Minimum mounting depth	32,4 mm
Wire capacity	2 x 2,5 mm²
Wire stripping length	10 – 12 mm
Stand-by consumption	0,25 W
Switching capacity	16 A / 230 Vac (± 10%) cosφ =1
Measuring range (*)	1 – 3680 W
Measuring accuracy (**)	±0,5 W (1 – 5 W) ±5 % (5 – 3680 W)
Maximum range	10 m (Mesh networking support for longer range)
Maximum frequency power	10 dBm
System compatibility	Zigbee® 3.0, Niko Home Control II
Modification of settings	Configuration and control app Niko Home OR Niko Home Control programming software
Maximum per installation	25 connected sockets
Protection degree	IP20
Marking	CEBEC, CE

(*) Valid for a normal voltage (230 Vac) and a max. power factor of 0.8.

(**) This device should not be used from billing purposes. The data recorded by this device should be used for information purposes only.

Support & contact

nv Niko sa
Industriepark West 40
9100 Sint-Niklaas, Belgium

support@niko.eu
www.niko.eu

EN		+32 3 778 90 80	support@niko.eu
NL	België:	+32 3 778 90 80	support.be@niko.eu
	Nederland:	+31 880 15 96 10	support.nl@niko.eu
FR	Belgique:	+32 3 778 90 80	support.be@niko.eu
	France:	+33 820 20 66 25	support.fr@niko.eu
	Suisse:	+41 44 878 22 22	support.ch@niko.eu
DE	Deutschland:	+49 7623 96697-0	support.de@niko.eu
	Schweiz:	+41 44 878 22 22	support.ch@niko.eu
	Österreich:	+43 5577-894 51	support.at@niko.eu
	Belgien:	+32 3 778 90 80	support.be@niko.eu
DK		+45 74 42 47 26	support.dk@niko.eu
SE		+46 8 410 200 15	support.se@niko.eu
NO		+47 66 77 57 50	support.no@niko.eu
IT		+41 44 878 22 22	support.ch@niko.eu
PL		+48 508 20 03 06	support.pl@niko.eu
SK		+421 2 63 825 155	support.sk@niko.eu

Niko prepares its manuals with the greatest care and strives to make them as complete, correct and up-to-date as possible. Nevertheless, some deficiencies may subsist. Niko cannot be held responsible for this, other than within the legal limits. Please inform us of any deficiencies in the manuals by contacting Niko customer services at support@niko.eu.

PM170-33505R20022

EN Warnings regarding installation

The installation of products that will permanently be part of the electrical installation and which include dangerous voltages, shall be carried out by a qualified installer and in accordance with the applicable regulations. This user manual must be presented to the user. It should be included in the electrical installation file and it should be passed on to any new owners. Additional copies are available on the Niko website or via Niko customer services.

NL Waarschuwingen voor installatie

De installatie van producten die permanent onderdeel zullen uitmaken van de elektrische installatie en die gevaarlijke spanningen bevatten, moet worden uitgevoerd door een erkend installateur en volgens de geldende voorschriften. Deze handleiding moet aan de gebruiker worden overhandigd. Het moet bij het dossier van de elektrische installatie worden gevoegd en worden overgedragen aan eventuele nieuwe eigenaars. Bijkomende exemplaren zijn verkrijgbaar via de website of Niko customer services.

FR Mises en garde relative à l'installation

L'installation de produits qui feront, de manière permanente, partie de l'installation électrique et qui comportent des tensions dangereuses, doit être effectuée par un installateur agréé et conformément aux prescriptions en vigueur. Ce mode d'emploi doit être remis à l'utilisateur. Il doit être joint au dossier de l'installation électrique et être remis aux nouveaux propriétaires éventuels. Des exemplaires supplémentaires peuvent être obtenus sur le site internet ou auprès de Niko customer services.

DE Vor installation zu beachtende Sicherheitshinweise

Die Installation von Produkten, die dauerhaft zur elektrischen Anlage gehören werden und gefährliche Spannungen enthalten, muss gemäß den geltenden Vorschriften von einem anerkannten Installateur vorgenommen werden. Diese Gebrauchsanleitung muss dem Benutzer ausgehändigt werden. Die Gebrauchsanleitung ist den Unterlagen der elektrischen Anlage beizufügen und muss auch eventuellen neuen Besitzern ausgehändigt werden. Zusätzliche Exemplare erhalten Sie über die Website oder den Kundendienst von Niko.

DK Advarsel vedrørende installation

Installation af produkter, som bliver en fast del af en elektrisk installation, og som omfatter høj spænding, skal udføres af en autoriseret installatør og følge gældende regler. Brugervejledningen skal udleveres til brugeren. Den bør indgå i dokumentation for den elektriske installation, og den bør videregives til eventuelle nye ejere. Yderligere eksemplarer er tilgængelige på Nikos hjemmeside eller hos Nikos kundeservice.

SE Varningar vid installation

Installation av produkter som ska vara en permanent del av den elektriska installationen och som omfattar farliga spänningar ska utföras av behörig installatör och enligt gällande föreskrifter. Användaren måste ha tillgång till denna användarhandbok. Den ska finnas med i mappen för den elektriska installationen och ska vidarebefordras till eventuell ny ägare. Ytterligare exemplar finns tillgängliga på Nikos webbsida eller via Nikos kundtjänst.

NO Advarsler angående installasjonen

Installasjon av produkter som på permanent basis skal være en del av den elektriske installasjonen og inkluderer farlige spenninger, må utføres av en faglært installatør, og i samsvar med gjeldende forskrifter. Denne brukerveiledningen skal fremvises brukeren. Den bør inkluderes i filen for den elektriske installasjonen og overlates videre til enhver ny eier. Ekstra eksemplarer er tilgjengelige på nettstedet til Niko eller via Nikos kundeservice.

IT Istruzioni di sicurezza da osservare

L'installazione di prodotti incorporati in modo permanente nell'impianto elettrico e comprendenti tensioni pericolose dovrà essere eseguita da un installatore qualificato e in conformità alle normative applicabili. Fornire il presente manuale d'uso all'utente. Il manuale deve essere incluso nel file di installazione elettrica e deve essere presentato a tutti i nuovi proprietari. Sono disponibili copie aggiuntive sul sito web Niko o tramite i servizi di supporto Niko.

PL Ostrzeżenia dotyczące instalacji

Instalacja produktów, które będą stałą częścią instalacji elektrycznej i które mają niebezpieczne napięcia, powinna być przeprowadzana przez wykwalifikowanego instalatora i zgodnie z obowiązującymi przepisami. Niniejsza instrukcja użytkownika musi zostać przedstawiona użytkownikowi. Powinna zostać zawarta w pliku instalacji elektrycznej i powinna zostać przekazana nowym właścicielom. Dodatkowe egzemplarze są dostępne na stronie internetowej Niko lub za pośrednictwem działu obsługi klienta Niko.

SK Upozornenia týkajúce sa inštalácie

Výrobky, ktoré sa natrvalo stanú súčasťou elektroinštalácie, a ktoré obsahujú nebezpečné napätia, musia byť inštalované kvalifikovaným elektroinštalatérom a v súlade s platnými smernicami a nariadeniami. Tento návod na použitie musí byť odovzdaný používateľovi. Mal by byť súčasťou dokumentácie o elektroinštalácii a mal by byť odovzdaný každému novému používateľovi. Ďalšie kópie sú k dispozícii na internetových stránkach spoločnosti Niko alebo prostredníctvom služby zákazníkom poskytovanej spoločnosťou Niko.

EN CE marking

This product complies with all of the relevant European guidelines and regulations. For radio equipment Niko llc declares that the radio equipment in this manual conforms with the 2014/53/EU directive. If applicable, the full text of the EU Declaration of Conformity can be found on www.niko.eu.

NL CE-markering

Dit product voldoet aan alle toepasselijke Europese richtlijnen en verordeningen. Voor radioapparatuur verklaart Niko nv dat de radioapparatuur uit deze handleiding conform is met Richtlijn 2014/53/EU. Indien van toepassing, kan de volledige tekst van de EU-conformiteitsverklaring geraadpleegd worden op www.niko.eu.

FR Marquage CE

Ce produit est conforme à l'ensemble des directives et règlements européens applicables. Pour l'appareillage radio, Niko SA déclare que l'appareillage radio de ce mode d'emploi est conforme à la Directive 2014/53/EU. Si d'application, le texte complet de la déclaration de conformité UE peut être consulté sur www.niko.eu.

DE CE-Kennzeichnung

Dieses Produkt erfüllt alle anwendbaren europäischen Richtlinien und Verordnungen. Für Funkgeräte erklärt Niko nv, dass die Funkgeräte aus dieser Anleitung der Richtlinie 2014/53/EU entsprechen. Falls zutreffend, kann der vollständige Text der EU-Konformitätserklärung auf www.niko.eu eingesehen werden.

DK CE mærkning

Dette produkt er i overensstemmelse med alle relevante europæiske retningslinjer og regler. For radioudstyr erklærer Niko nv, at radioudstyret i denne vejledning er i overensstemmelse med 2014/53 / EU-direktivet. Den fulde ordlyd af EU-overensstemmelseserklæringen kan findes på www.niko.eu.

SE CE-märkning

Denna produkt uppfyller alla relevanta europeiska riktlinjer och regler. För radioutrustning försäkrar Niko nv att radioutrustningen i denna handbok uppfyller direktivet 2014/53/EU. Vid behov kan den fullständiga texten till EU-försäkran om överensstämmelse läsas på www.niko.eu.

NO EC marking

Dette produktet etterkommer alle relevante europeiske retningslinjer og forskrifter. For radioutstyr opplyser Niko nv at radioutstyret i denne veiledningen overholder direktiv 2014/53/EU. Hvis aktuelt, finnes hele teksten om EU-samsvarserklæring på www.niko.eu.

IT Marcatura CE

Questo prodotto è conforme a tutte le direttive e normative europee pertinenti. Relativamente alle apparecchiature radio, Niko nv dichiara che le apparecchiature radio contenute nel presente manuale sono conformi alla direttiva 2014/53/UE. Se del caso, è possibile consultare il testo integrale della dichiarazione di conformità UE all'indirizzo www.niko.eu

PL Oznakowanie EC

Ten produkt jest zgodny ze wszystkimi odnośnymi europejskimi wytycznymi i przepisami. W odniesieniu do sprzętu radiowego Niko nv deklaruje, że sprzęt radiowy w niniejszej instrukcji jest zgodny z dyrektywą 2014/53/UE. Jeśli dotyczy, pełny tekst Deklaracji zgodności UE znajduje się na stronie www.niko.eu.

SK Označenie ES

Tento výrobok spĺňa všetky relevantné Európske predpisy a nariadenia. Čo sa rádiových zariadení týka, spoločnosť Niko nv vyhlasuje, že rádiové zariadenia v tomto návode sú v súlade so smernicou 2014/53/EU. V prípade potreby môžete plné znenie Európskeho vyhlásenia o zhode nájsť na stránke www.niko.eu.

EN Environment

Do not dump this product with the unsorted waste. Bring it to a recognised waste collection point. Together with producers and importers, you have an important role to play in the advancement of sorting, recycling and reusing discarded electrical and electronic appliances. In order to finance the waste collection and processing, the government levies a recycling contribution in some cases (included in the purchase price of this product).

NL Milieu

Dit product of de bijgeleverde batterijen mag u niet bij het ongesorteerd afval gooien. Breng uw afgedankt product naar een erkend verzamelpunt. Net als producenten en importeurs speelt ook u een belangrijke rol in de bevordering van sortering, recycling en hergebruik van afgedankte elektrische en elektronische apparatuur. Om de ophaling en verwerking te kunnen financieren, heft de overheid in bepaalde gevallen een recyclingbijdrage (inbegrepen in de aankoopprijs van dit product).

FR Environnement

EMBALLAGES CARTONS ET PAPIER À TRIER

Vous ne pouvez pas mettre ce produit ou les batteries fournies au rebut en tant que déchet non trié. Déposez votre produit usagé à un point de collecte agréé. Tout comme les fabricants et importateurs, vous jouez un rôle important dans la promotion du tri, du recyclage et de la réutilisation d'appareils électriques et électroniques mis au rebut. Pour financer la collecte et le traitement, les pouvoirs publics ont prévu, dans certains cas, une cotisation de recyclage (comprise dans le prix d'achat de ce produit).

DE Umwelt

Sie dürfen dieses Produkt oder die mitgelieferten Batterien nicht über den normalen Hausmüll entsorgen. Bringen Sie Ihr ausgedientes Produkt zu einer anerkannten Sammelstelle. Genau wie Hersteller und Importeure spielen auch Sie eine wichtige Rolle bei Sortierung, Recycling und Wiederverwendung von ausgedienten elektrischen und elektronischen Geräten. Um die Abholung und Verarbeitung wiederverwertbarer Abfälle finanzieren zu können, ist im Verkaufspreis oftmals bereits eine obligatorische Recyclingabgabe enthalten.

DK Miljø

Dette produkt og/eller de medfølgende batterier må ikke deponeres i ikke-genanvendeligt affald. Det kasserede produkt skal afleveres til en genbrugsstation. Din rolle er lige så vigtig som producentens og importørens med hensyn til at fremme sortering, genanvendelse og genbrug af kasseret elektrisk og elektronisk udstyr. For at finansiere affaldssamlingen og affaldsbehandlingen opkræver regeringen i nogen tilfælde genbrugsafgifter (prisen på dette produkt er inklusiv disse afgifter).

SE Miljö

Denna produkt och/eller de medföljande batterierna får inte slängas bland icke-återvinningsbart avfall. Ta med din kasserade produkt till ett godkänt insamlingsställe. Precis som tillverkare och importörer spelar du också en viktig roll i arbetet för sortering, återvinning och återanvändning av kasserad elektrisk och elektronisk utrustning. För att finansiera avfallshämtning och avfallshantering tar myndigheterna i vissa fall ut avgifter (ingår i priset på produkten).

NO Omgivelser

Dette produktet og / eller de tilhørende batteriene skal ikke kastes sammen med ikke-resirkulerbart avfall. Ta med det kasserte produktet til en godkjent henteplass. På samme måte som produsenter og importører, spiller du også en viktig rolle med å fremme sortering, resirkulering og gjenbruk av kassert elektrisk og elektronisk utstyr. For å finansiere bortkjøring av avfall og avfallsbehandling, kan staten ilegge en resirkuleringsavgift i visse tilfeller (inkludert i prisen til dette produktet)

IT Ambiente

Questo prodotto e/o le batterie fornite in dotazione non possono essere smaltiti come rifiuti non riciclabili. Conferire il prodotto da smaltire in un punto di raccolta riconosciuto. Così come i produttori e gli importatori, anche l'utente può svolgere un ruolo importante nella promozione della differenziazione, del riciclaggio e del riutilizzo delle apparecchiature elettriche ed elettroniche dismesse. Per finanziare la raccolta e il trattamento dei rifiuti, in alcuni casi il governo riscuote imposte per il riciclaggio (incluse nel prezzo di questo prodotto).

PL Środowisko

Ten produkt i/lub dostarczone baterie nie mogą być składowane z odpadami nienadającymi się do recyklingu. Zużyty produkt należy oddać do uznanego punktu zbiórki. Tak jak producenci i importerzy, klient również ma ważną rolę do odegrania w promowaniu sortowania, recyklingu i ponownego wykorzystania zużytego sprzętu elektrycznego i elektronicznego. W celu sfinansowania zbiórki i przetwarzania odpadów rząd w niektórych przypadkach pobiera opłatę na recykling (wliczona w cenę tego produktu).

SK Prostredie

Tento výrobok a/alebo k nemu pribalené batérie sa nesmú likvidovať spolu s nerecyklovateľným odpadom. Svoj znehodnotený výrobok odneste na určené zberné miesto odpadu alebo do recyklačného strediska. Nielen výrobcovia a dovozcovia, ale aj vy zohrávate veľmi dôležitú úlohu v rámci podpory triedenia, recyklovania a opätovného používania odpadu vzniknutého z elektrických a elektronických zariadení. Aby bolo možné financovať zber, triedenie a spracovanie odpadu, vláda v určitých prípadoch odvádza poplatky za recykláciu (tie sú zahrnuté v cene tohto výrobku).

Support & contact

nv Niko sa
Industriepark West 40
9100 Sint-Niklaas, Belgium

www.niko.eu

EN		+32 3 778 90 80	support@niko.eu
NL	België:	+32 3 778 90 80	support.be@niko.eu
	Nederland:	+31 880 15 96 10	support.nl@niko.eu
FR	Belgique:	+32 3 778 90 80	support.be@niko.eu
	France:	+33 820 20 66 25	support.fr@niko.eu
	Suisse:	+41 44 878 22 22	support.ch@niko.eu
DE	Deutschland:	+49 7623 96697-0	support.de@niko.eu
	Schweiz:	+41 44 878 22 22	support.ch@niko.eu
	Österreich:	+43 5577-894 51	support.at@niko.eu
	Belgien:	+32 3 778 90 80	support.be@niko.eu
DK		+45 74 42 47 26	support.dk@niko.eu
SE		+46 8 410 200 15	support.se@niko.eu
NO		+47 66 77 57 50	support.no@niko.eu
IT		+41 44 878 22 22	support.ch@niko.eu
PL		+48 508 20 03 06	support.pl@niko.eu
SK		+421 2 63 825 155	support.sk@niko.eu

Niko prepares its manuals with the greatest care and strives to make them as complete, correct and up-to-date as possible. Nevertheless, some deficiencies may subsist. Niko cannot be held responsible for this, other than within the legal limits. Please inform us of any deficiencies in the manuals by contacting Niko customer services at support@niko.eu.

PM170-33505R20022