Präsenzmelder P48LR, DALI-2, Master, 32-37 m, 360°, für Deckeneinbau (SnapFit), WAGO WINSTA® MIDI 2 x 2 m Kabel mit 5-poligen Steckern, weiss

353-751421-2

4 Jahre Garantie

Dieser Präsenzmelder ist ein DALI-2-Master-Melder für die DALI-Lichtsteuerung in bis zu 4 Zonen. Es kann mit Tastern drahtlos gesteuert werden. Die Einstellungen des Melders können mit der Niko Detector Tool-App und der 2-Wege-Bluetooth®-Kommunikation leicht geändert werden, während das Snapfit-Montagesystem eine schnelle und stabile Installation garantiert. Der Melder ist mit vorverdrahteten Kabeln und 5-poligen Buchsen ausgestattet, die jeweils einzigartig sind. Diese Funktionen helfen, Installationsfehler zu vermeiden und Zeit zu sparen.
Verwenden Sie das interne Relais des Melders P48 in Kombination mit einer Verteilerdose (353-7080X), um die folgenden Lichtsteuerungsfunktionen zu ermöglichen:
• HLK-Steuerung in Kombination mit Verteilerdose 353-70801 zur Integration von HLK-Anlagen
• Steuerung von nicht dimmbarer ON/OFF-Beleuchtung mit Verteilerdose 353-70802
• Standby-Minimierung von Leuchten in Kombination mit Verteilerdose 353-70803 zur Energieeinsparung
• Steuerung von nicht dimmbaren Leuchten extern am DALI-Bus mit Verteilerdose 353-70806
Diese Lösungen eignen sich vor allem für Büros, Klassenzimmer, Konferenzräume und Besprechungszimmer.
Die Reichweite kann mit einem 2 Meter langen Kabel und einem Stecker um P46 DALI-2 Sekundär-Melder erweitert werden. Beachten Sie den maximalen garantierten Strom auf dem DALI-Bus.
Die Lichtsteuerung kann mit 230-V-Tastern außer Kraft gesetzt werden. Verwenden Sie die Verteilerdose 353-70804, um die Stromverteilung zu den DALI-Leuchten auf zwei Leistungsschalter aufzuteilen und eine höhere Versorgungssicherheit zu erreichen.
Farbausführung: weiss
Kompatible Sekundär-Melder: 353-650021, 353-651021-1, 353-652021, 353-750021, 353-751021, 353-751021-1, 353-752021, 353-852011
Kompatible Bedienungen: 360-21001
Dieser Artikel ist durch mindestens ein Patent (Anmeldung) geschützt. Weitere Informationen zu Patenten finden Sie auf www.niko.eu/innovation.

- Lichtsteuerung in bis zu 4 Zonen (Tageslicht gesteuert)
- SnapFit-Befestigungshalter für einfache und stabile Montage
- Beleuchtungszonen können drahtlos mit Drucktastern gesteuert werden
- Schnelles Anschließen der Verkabelung ohne Schrauben mittels leicht zugänglicher Steckklemmen
- Inbetriebnahme per App (iOS/Android) und bidirektionale Bluetooth®-Kommunikation
- Unterstützt DALI Broadcast (Standardeinstellung) und DALI Addressable (bis zu 64 Geräte)
- Vorkonfigurierte Funktionen:
  – Automatische Konfiguration / Orientierungsbeleuchtung / Nachtmodus
  – Lichtszenarien - bis zu 16 Lichtszenarien definieren und steuern
  – Drahtlose Kommunikation Master-zu-Master mit folgenden Möglichkeiten: Falttür,

Erfassungsbereich

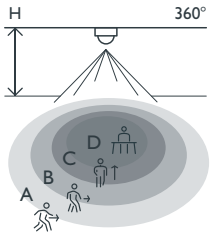

H	A Walking	B Across	C Towards	D Presence
2.5 m	⌀ 32 m	⌀ 28 m	⌀ 10 m	⌀ 8 m
3.0 m	⌀ 37 m	⌀ 30 m	⌀ 8 m	⌀ 5 m
3.5 m	⌀ 48 m	⌀ 42 m	⌀ 8 m	⌀ 6 m

Measured according to EN/IEC63180

Bluetooth DALI 2

DALI-2 | Master | 360° | ⌀ 37 m bei einer Höhe von 3 m | 2 – 3.5 m | Deckeneinbau (SnapFit)

niko

Lichtsteuerung in angrenzenden Bereichen, unbegrenzte Anzahl DALI-Geräte (> 64 DALI-Geräte)
  – Multizone für Smartboard-/Tafelbeleuchtung
  – einstellbares Weiß mit integrierten Voreinstellungen oder Drittanbieterintegration
  – Human Centric Lighting (24 Voreinstellungen)
  – Ausgangsrelais - HVAC-Steuerung / Standby-Minimierung / Licht (ein/aus)
  – Externes Relais für HVAC / Standby-Minimierung / Licht (ein/aus)
  – Einstellbare Einschaltstufe bei deaktivierter Tageslichtsteuerung
  – Einstellbare PIR-Empfindlichkeit (4 Stufen inkl. Deaktivierung) in 3 x 120°
  – Aufzeichnung der letzten Änderungen
- Die DALI Lichtsteuerung kann durch Drücken eines 230-V-Drucktasters außer Kraft gesetzt werden - verschiedene Optionen sind verfügbar
- Externe DALI-2 Eingabegeräte über DALI-Bus - bis zu 64 Geräte
- Externer Auslöser kann angeschlossen werden, z. B. Sicherheitsalarm
- Web-basierte Portallösung für Back-up und Austausch von Konfigurationsdateien
- Einstellungen und Konfigurationen können mit einem PIN-Code gesperrt werden

Technische Daten

Artikelnummer	353-751421-2
Kompatible Sekundär-Melder	353-650021, 353-651021-1, 353-652021, 353-750021, 353-751021, 353-751021-1, 353-752021, 353-852011
Kompatible Bedienungen	360-21001
Konfiguration	Master
Eingangsspannung	230 Vac ± 10 %, 50 Hz
Detektorausgang	DALI Broadcast/DALI Addressable
Maximale Stromaufnahme	0.6 W
Maximale Stromaufnahme bei aktiver drahtloser Verbindung	0.65 W
Maximaler MCB-Wert	16 A (durch nationale Installationsvorschriften begrenzt)
Abschaltauslöser bei Kurzschlussverhalten	Spannung unter 12 V, über 1,3 Sek.
Wiedereinschaltdauer bei Kurzschlussverhalten	Alle 14 Sek. bis Erfolg
Maximale Spannung auf dem DALI-Bus	15 Vdc
Maximale garantierter Stromstärke auf dem DALI-Bus	200 mA
Maximaler Versorgungsstrom	250 mA
Maximale Startzeit DALI	<1200 ms
Maximale Aufstartzeit PIR-Erkennung	1 min 10 s
Relaiskontakt	Schließer (max. 10 A), potentialfrei
Maximale Last Glühlampen und Halogenlampen (cosφ = 1)	2300 W
Maximale Last (cosφ ≥ 0,5)	1200 VA
Maximale Last (cosφ ≥ 0,9)	1200 VA
Maximale Last Energiesparlampen (CFLi)	350 W
Maximale Last LED-Lampen	350 W
Maximale Last LED-Treiber	500 VA
Maximale Last elektronischer Transformator	500 VA
Maximale Schaltkapazität	140 μF
Maximaler Einschaltspitzenstrom	165 A/20 ms – 800 A/200 μs
Lichtstärkebereich	20 lux – 2000 lux, ∞
Maximale Anzahl Sekundärmelder	5
Maximale Anzahl der Geräte auf dem DALI-Bus	64
Maximale Anzahl der dimmbaren Zonen	4
Ausschaltverzögerung	pulse, 20 s – 2 h, ∞
Erfassungswinkel	360°
Erfassungsbereich (PIR)	ø 37 m bei einer Höhe von 3 m
Umgebungstemperatur	-25 – +40 °C
Montage	Deckeneinbau (SnapFit)
Montagehöhe	2 – 3.5 m
Bohrdurchmesser	76 mm
Mindesteinbautiefe	100 mm
Farbe	weiß (annähernd RAL 9003)

Abmessungen sichtbarer Teil (HxBxT)	100 x 100 x 42.2 mm
Abmessungen (HxBxT)	100 x 100 x 142.2 mm
Maximale Reichweite Bluetooth® (Freifeld, je nach Gerät)	50 m
Betriebsfrequenz	2.4 GHz
Maximale Hochfrequenzleistung	-2 dBm
Schutzart	IP20
Stoßfestigkeit	IK04
Einstellungen ändern	Niko Detector Tool-App (iOS-Android) und 2-Wege-Bluetooth®-Kommunikation
Halogen frei	ja
Kennzeichnung	CE
Kabelspezifikationen	– Kabelfarbe: grau
	– Länge: 2 m
	– Leitungsquerschnitt: 1,5 mm^2
	– Spannung: 400 V
	– Nennstrom: 16 A
	– halogenfrei: ja
	– Umgebungstemperatur: -5 – +40 °C
	– Steckertyp des Kabels 1: Stecker, 5-polig, hellgrün
	– Steckertyp des Kabels 1: Stecker, 5-polig, rosa

Zubehör

353-999879	Linsenabdeckung für Melder P4XLR, M4XLR und M4XHC, transparent (5 Stück)
353-991992	Dekoring für Einbaumelder P4XLR und M4XLR, schwarz
353-991901	Federklemmen für Einbaumelder P4XMR, P4XLR, M4XMR und M4XLR (SnapFit)

Abmessungen

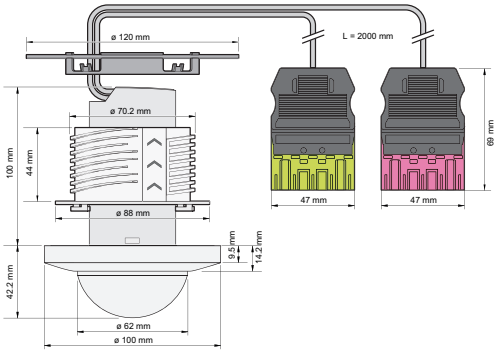
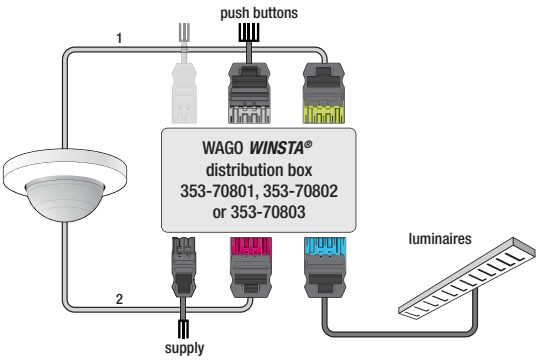
Anschlussplan