Infra Garde 200 Max, weiß

3160

4 Jahre Garantie

Flexibler Aussenbewegungsmelder für AP-Wandmontage.
Bewegungsmelder für Wandmontage mit 200° Erfassungsbereich. Dreh- und neigbarer Sensorkopf. Einfache Montage mit Sockel.
Farbausführung: weiß

- 200° Bewegungsmelder für einfache und schnelle Montage
- Dreh- und neigbarer Sensorkopf mit grosser Erfassung auf 3 Ebenen
- Integrierte Kurzimpuls-Funktion für die Ansteuerung von Treppenhausautomaten
- Preisgünstiger Standard-Melder für einfache Anwendungen

Erfassungsbereich

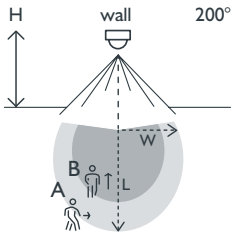

H	A Across		B Towards	
	W	L	W	L
2 m	5 m	10 m	2.5 m	5 m
3 m	5.5 m	11 m	2.75 m	5.5 m
4 m	6 m	12 m	3 m	6 m

230 V | stand-alone | 200° | 11 m bei einer Höhe von 3 m | 2 – 4 m | Aufputz

niko

Technische Daten

Artikelnummer	3160
Konfiguration	stand-alone
Eingangsspannung	230 Vac ± 10 %, 50 Hz
Detektorausgang	230 V (ON/OFF)
Maximale Stromaufnahme	0.5 W
Maximale Stromaufnahme	2.17 mA
Maximaler MCB-Wert	10 A (durch nationale Installationsvorschriften begrenzt)
Relaiskontakt	Schließer (max. 5 A)
Maximale Last Glühlampen und Halogenlampen (cosφ = 1)	1000 W
Maximale Last (cosφ ≥ 0,5)	500 VA
Maximale Last Energiesparlampen (CFLi)	100 W
Maximale Last LED-Lampen	100 W
Maximale Last LED-Treiber	100 VA
Maximale Last elektronischer Transformator	250 VA
Lichtstärkebereich	5 lux – 1000 lux
Anzahl der Kanäle	1 Kanal
Ausschaltverzögerung	pulse, 1 s – 15 min
Erfassungswinkel	200°
Erfassungsbereich (PIR)	11 m bei einer Höhe von 3 m
Umgebungstemperatur	-20 – +55 °C
Montage	Aufputz
Montagehöhe	2 – 4 m
Abmessungen sichtbarer Teil (HxBxT)	70 x 100 x 100 mm
Abmessungen (HxBxT)	100 x 70 x 100 mm
Schutzart	IP44
Stoßfestigkeit	IK02
Einstellungen ändern	Potentiometer
Kennzeichnung	CE

Abmessungen

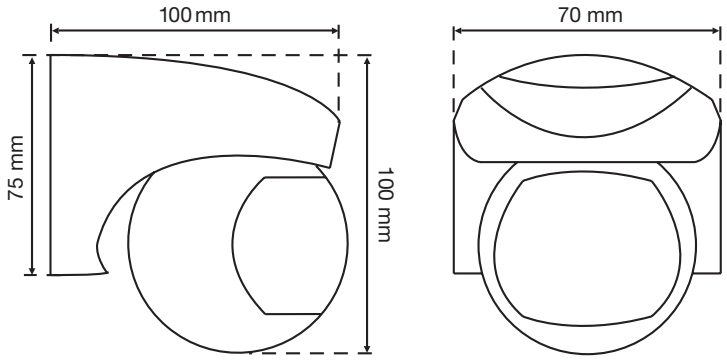
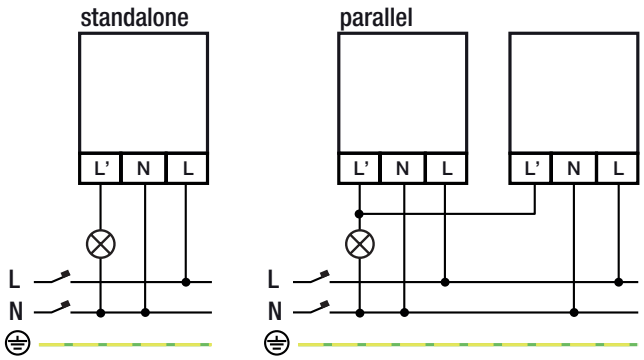
Anschlussplan